DM-CSDZJA

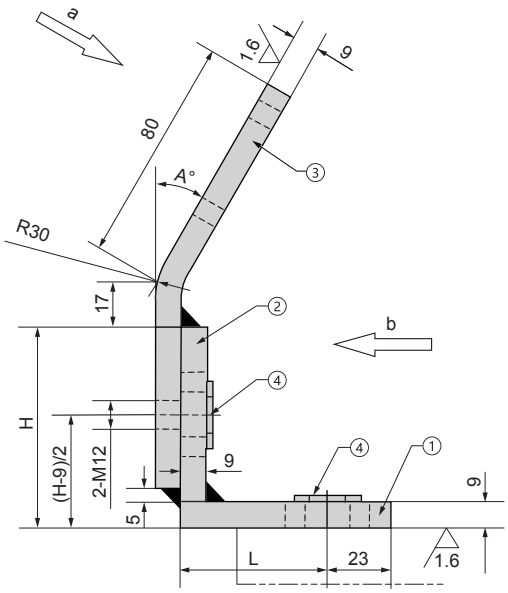

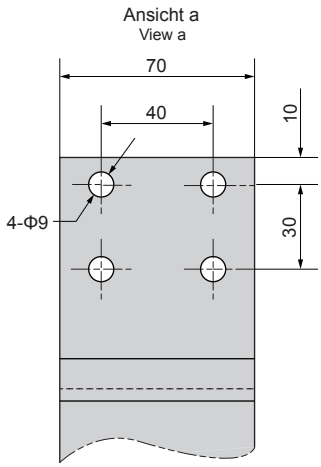

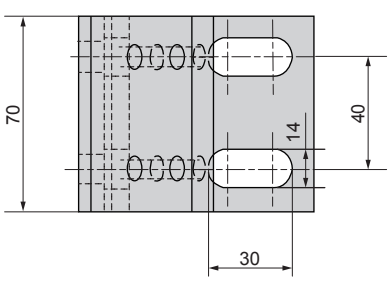

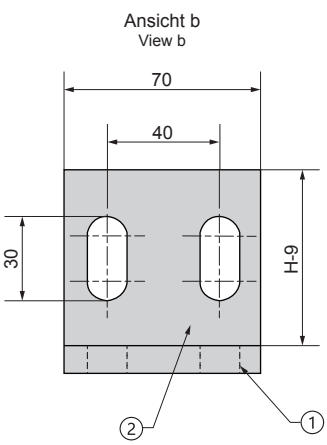

Bauteile:

1. Montageplatte	C45	
2. Montageplatte	C45	
3. Montageplatte	C45	
4. Scheibe	d=12	GB97.1
Befestigung mit Schraube	M12×30	GB70

Hinweis: Teil 1 und 2 verschweißt, Teil 2 und 3 verschweißt

Component parts:

1. Fixing plate	C45	
2. Fixing plate	C45	
3. Fixing plate	C45	
4. Washer	d=12	GB97.1
Attachment: Bolt	M12×30	GB70

Note: Part 1 and 2 welded together, part 2 and 3 welded togethe

Bestellnummer / Order Number

Bestellnr. / Catalog No.	-	H	-	L	-	A
DM-CSDZJA	-	**72**	-	**52**	-	**30**

DM-CSDZJB

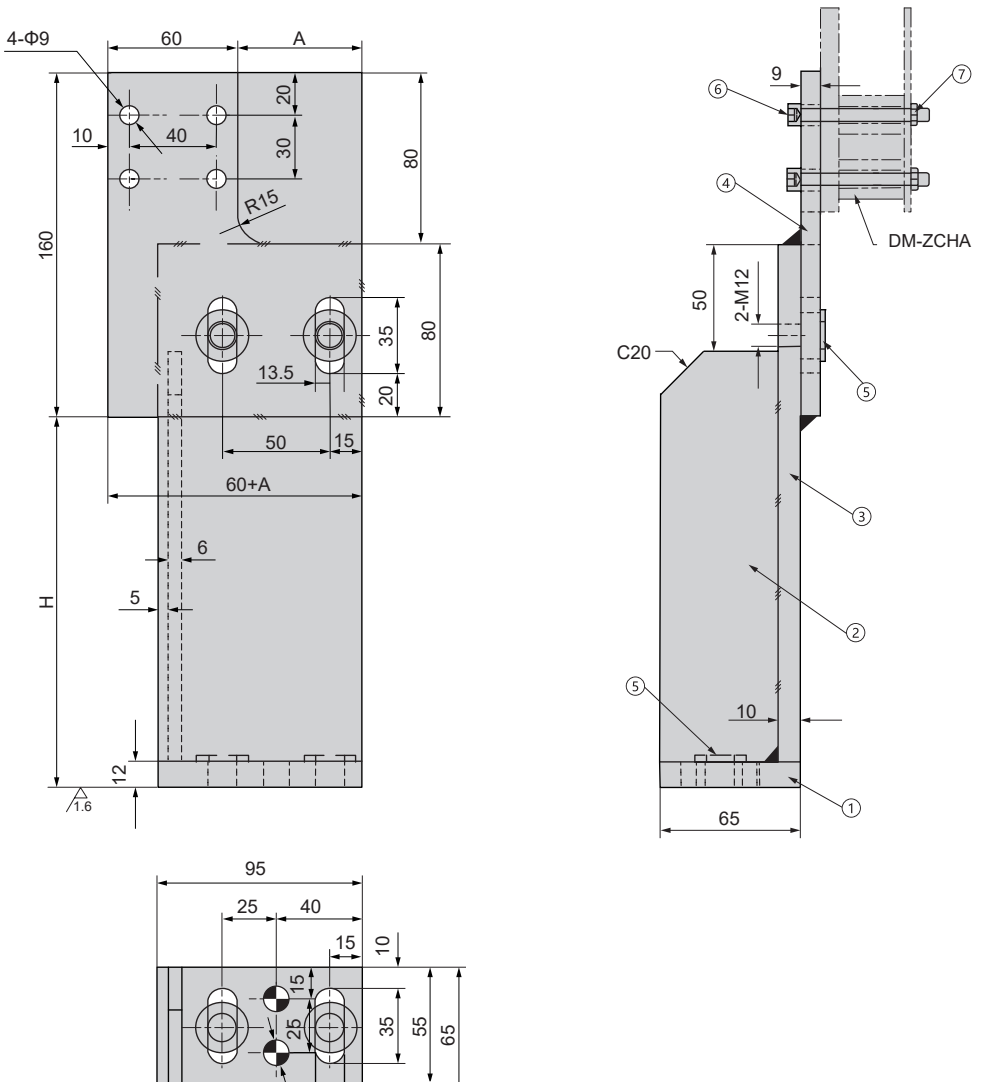

Diese Montageeinrichtung wird für Förderbänder kleiner 300mm verwendet
Bauteile:

1. Montageplatte	C45		
2. Verstärkung	C45		
3. Montageplatte	C45		
4. Montageplatte	C45		
5. Scheibe	d=12	GB97.1	
6. Schraube	M8×60	GB70	
7. Flache Sechskantmutter	M8 GB/T	6172.1	
Befestigung mit 4x Schraube	M12×30	GB70,	
Passstift Typ K oder G			
Typ K: D1=13	KP-DWXA13		
Typ G: D1=12	12×50	GB120	

Hinweis: Teil 3 und 4 nach Einstellung verschweißt

Type B mounting rack is apply to the conveyor belt less than 300mm
Component parts:

1. Fixing plate	C45	
2. Stiffened plate	C45	
3. Fixing plate	C45	
4. Fixing plate	C45	
5. Washer	d=12	GB97.1
6. Bolt	M8×60	GB70
7. Hexagon thin nut	M8	GB/T 6172.1
Attachment:bolt	M12×30	GB70
Dowel-pin2,type divide into K ang G		
Typek:D1=13	KP-DWXA13	
TypeG:D1=12	12×50	GB120

Note: Part 3 and 4 welded together after adjusting

Bestellnummer / Order Number

Bestellnr. / Catalog No.	-	A	-	H	-	K/G
DM-CSDZJB	**-**	**58**	**-**	**172**	**-**	**K**

DM-ZCHA

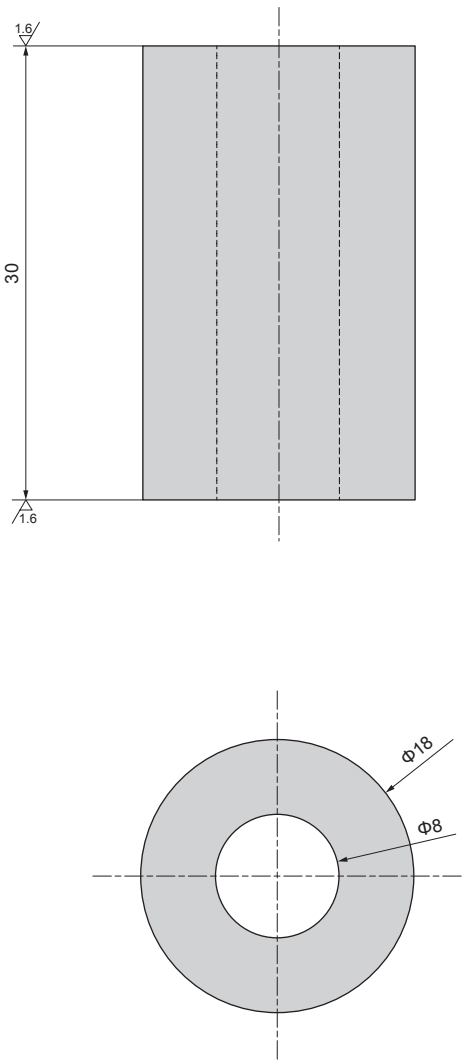

Material: C45
Härte: HRC28~32

Material: C45
Hardness: HRC28~32

Bestellnummer / Order Number

Bestellnr. / Catalog No.

DM-ZCHA

DM-CSDZJC

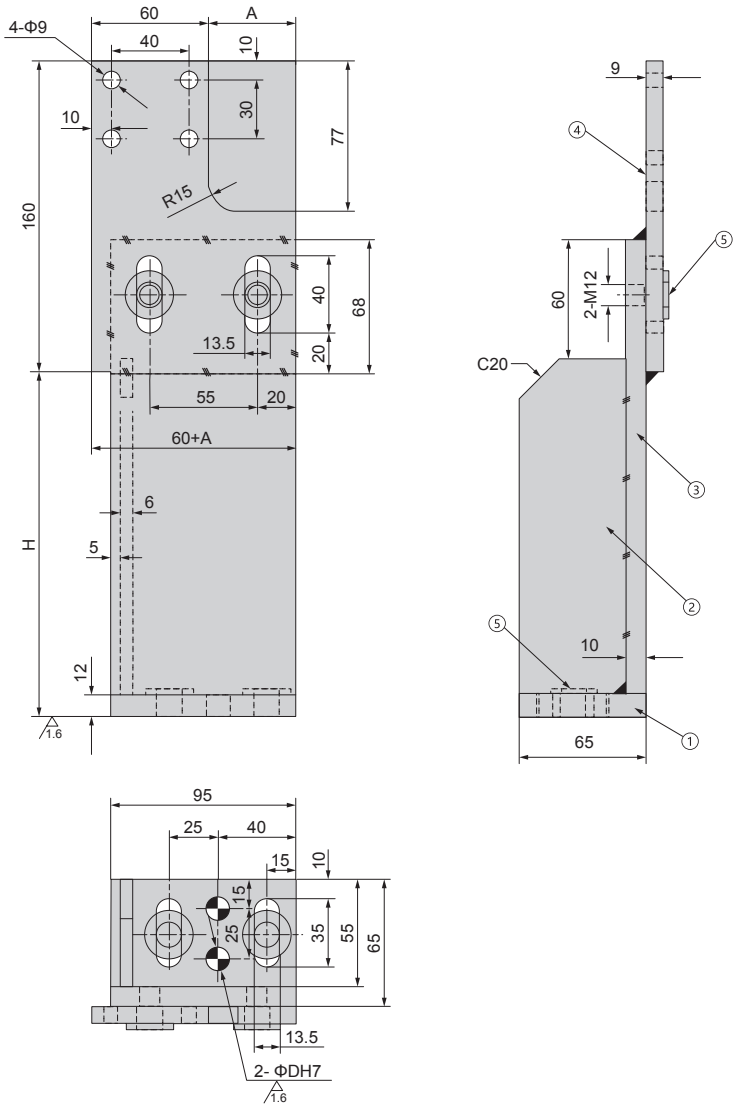

Diese Montageeinrichtung wird für Förderbänder kgrößer 300mm verwendet Bauteile:

1. Montageplatte	C45	HRC 18-32
2. Verstärkung	C45	
3. Montageplatte	C45	HRC 18-32
4. Montageplatte	C45	HRC 18-32
5. Scheibe	d=12	GB97.1
Befestigung mit Schraube	M12×30	GB70,
Passstift Typ K oder G		
Typ K: D1=13	KP-DWXA13	
Typ G: D1=12	12×50	GB120

Hinweis: Teil 3 und 4 nach Einstellung verschweißt

Type C mounting rack is apply to the conveyor belt more than 300mm
Component parts:

1. Fixing plate	C45	HRC18-32
2. Stiffened plate	C45	
3. Fixing plate	C45	HRC28-32
4. Fixing plate	C45	HRC28-32
5. Washer	d=12	GB97.1
Attachment: Bolt	M12*30	70
Dowel-pin 2,Type divide into K and G		
Type K : D=13	KP-DWXA13	
Type G : D=12	12*50	GB120

Note: Part 3 and 4 welded together after adjusting

Bestellnummer / Order Number

Bestellnr. / Catalog No.	-	A	-	H	-	K/G
DM-CSDZJC	-	**45**	-	**117**	-	**K**